## Рекомендации по обслуживанию и эксплуатации мебели

Качество и комплектность изделия рекомендуется проверять в магазине при покупке в распакованном виде.
Рекомендуется привлекать для сборки изделия квалифицированных специалистов.
Мебель должна храниться и эксплуатироваться в помещениях с температурой не ниже +2° и не выше +40° и относительной влажностью от 45% до 70%.
Сборка изделия должна производиться в порядке, изложенном в настоящей инструкции. В процессе эксплутации изделий необходимо периодически затягивать ослабленные винтовые соединения. В случае необходимости перемещения изделия по помещению перед перестановкой необходимо полностью освободить его от груза (одежда, матрас и т.п.). Во избежание поломки изделия передвижение производить, приподнимая его над уровнем пола. Поверхность деталей мебели следует беречь от попадания влаги во избежание разбухания и отклеивания кромки.
Не допускается расположение мебели ближе 50 см от отопительных приборов и других источников тепла, а также под прямыми солнечными лучами. Это вызывает ускоренное старение, выцветание покрытия и деформацию деталей мебели.
Не допускается попадание на поверхности деталей агрессивных жидкостей (спирт, бензин, ацетон и т.п.).
Пыль с поверхности деталей мебели удалять чистой и сухой салфеткой из мягкой ткани (фланель, плюш и т.п.). Для очистки поверхностей от загрязнений использовать только специальные средства по уходу за мебелью, соответствующие характеру материала покрытия. (необходимо ознакомиться с инструкцией производителя).
Любые поверхности необходимо беречь от ударов твердыми предметами во избежание появления царапин, вмятин, трещин, сколов и т. п.
При эксплуатации изделий со стеклянными дверями, полками и зеркалами важно помнить, что эксплуатация деталей из стекла и зеркала с трещиной сопряжена с риском получения травмы. При появлении трущин необходимо немедленно заменить поврежденную деталь.
Не допускается эксплуатация мебели для лежания без матраса. Не рекомендуется вставать ногами на изделия. Во избежание несчастных случаев и повреждения купленной Вами мебели не разрешайте детям прыгать на кровати. Нагрузка должна распределяться равномерно и не превышать разрешенную допустимую нагрузку.
***ВАЖНО:*** *несоблюдение вышеизложенных рекомендаций, повлекшее возникновение недостатков изделия, может являться основанием для утраты права на гарантийное обслуживание.*

## Гарантии изготовителя

Гарантийный срок эксплуатации изделия составляет: мебель бытовая - 24 мес., мебель для сидения и лежания, мебель детская - 18 мес., мебель детская для сидения и лежания - 12 мес. Гарантийный срок при розничной продаже через торговую сеть исчисляется со дня продажи мебели.
В период гарантийного срока изготовитель гарантирует ремонт изделий или его замену, еслипотребителем не ннарушены правила транспортирования, хранения, сборки и эксплуатации.
Претензии предъявляются потребителем непосредственно в торговую организацию, в которой была приобретена мебель, предъявив настоящую "инструкцию по сборке" и копию товарного чека.
Изготовитель гарантирует соответствие мебели требованиям ГОСТ 16371-2014 «Мебель» Общие технические условия, ГОСТ19917-2014 "Мебель для сидения и лежания. Общие технические условия" и требованиям ТР ТС 025/2012 "О безопасности мебельной продукции".
Срок службы изделия - 10 лет.
Предприятие-изготовитель оставляет за собой право без уведомления клиента вносить изменения в конструкцию изделия (в том числе замену фурнитуры), не ухудшающие его конструктивные и эксплутационный характеристики.
***ВАЖНО:*** *сохраняйте, пожалуйста, инструкцию в случае повторной сборки мебели или рекламаций. В случае составления рекламации пользуйтесь обозначениями из данной инструкции по сборке.*

С условиями гарантийного обслуживания, а также с рекомендациями по обслуживанию и эксплуатации мебели ознакомлен _____(подпись клиента)

Дата изготовления:
_____

Дата продажи:
_____

Штамп магазина:

ОЛМЕКО®
мебельная фабрика

# Инструкция по сборке

EAC

### Тумба под обувь 37.19 "Прованс"

пр. КН.НМ.37.19.00.00.00

**1042 x 5748 x 328**

(высота x ширина x глубина)

**ООО МФ "Олимп-мебель"**
**Россия, 606400, Нижегородская область, г. Балахна, ул. Челюскинцев, 27**
**тел. 8(831) 266-00-29**
**сайт: www/olmeko.ru**

| № поз. | Обозначение | Наименование | Размеры детали, мм | | | Кол., шт |
|---|---|---|---|---|---|---|
| | | | длина | ширина | толщина | |
| 1 | КН.НМ.37.19.00.01.00 | Крышка | 748 | 325 | 16 | 1 |
| 2 | КН.НМ.37.19.00.02.00 | Стенка вертикальная | 1022 | 298 | 16 | 1 |
| 3 | КН.НМ.37.19.00.03.00 | Стенка вертикальная | 1022 | 298 | 16 | 1 |
| 4 | КН.НМ.37.19.00.04.00 | Стенка вертикальная | 752 | 74 | 16 | 1 |
| 5 | КН.НМ.37.19.00.05.00 | Стенка вертикальная | 752 | 74 | 16 | 1 |
| 6 | КН.НМ.37.19.00.06.00 | Стенка вертикальная | 706 | 80 | 16 | 1 |
| 7 | КН.НМ.37.19.00.07.00 | Стенка вертикальная | 706 | 174 | 16 | 1 |
| 8 | КН.НМ.37.19.00.08.00 | Фасадная стенка в сборе | 596 | 376 | 16 | 2 |
| 9 | КН.НМ.37.19.00.09.00 | Стенка горизонтальная | 706 | 298 | 16 | 1 |
| 10 | КН.НМ.37.19.00.10.00 | Профиль МДФ | 1022 | 70 | 22 | 2 |
| 11 | КН.НМ.37.19.00.11.00 | Стенка горизонтальная | 706 | 56 | 16 | 1 |
| 12 | КН.НМ.37.19.00.12.00 | Стенка горизонтальная | 706 | 74 | 16 | 1 |
| 13 | КН.НМ.37.19.00.13.00 | Планка | 584 | 135 | 10 | 4 |
| 14 | КН.НМ.37.19.00.14.00 | Планка | 584 | 85 | 10 | 2 |
| 15 | КН.НМ.37.19.00.15.00 | Стенка задняя ДВПО | 780 | 244 | 3,2 | 3 |
| 16 | | Профиль соединительный | 750 | | | 2 |

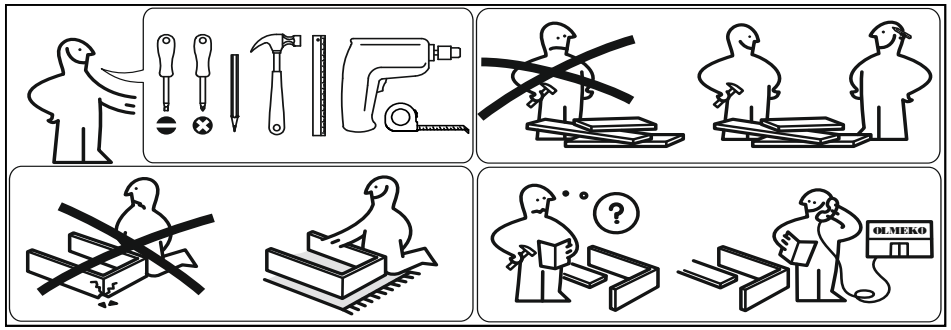


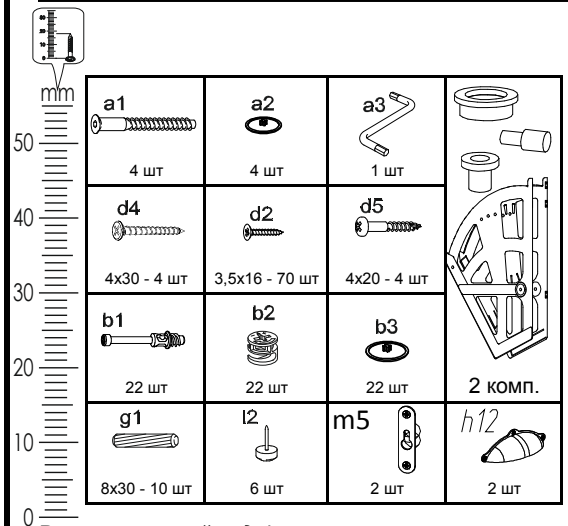


***Важно:*** *внешний вид фурнитуры может отличаться от указанного!!!*

VI

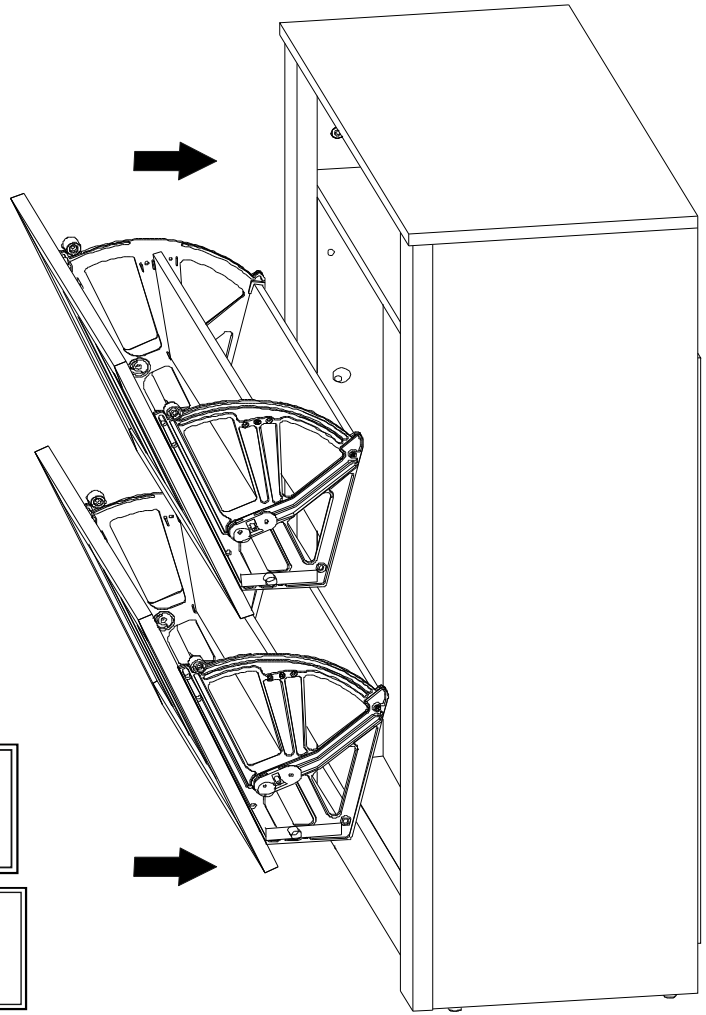

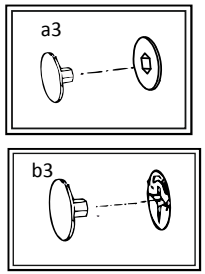


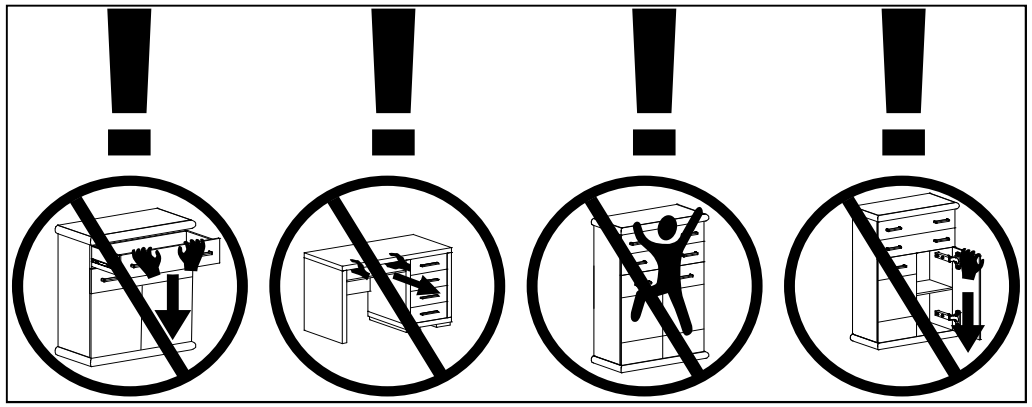

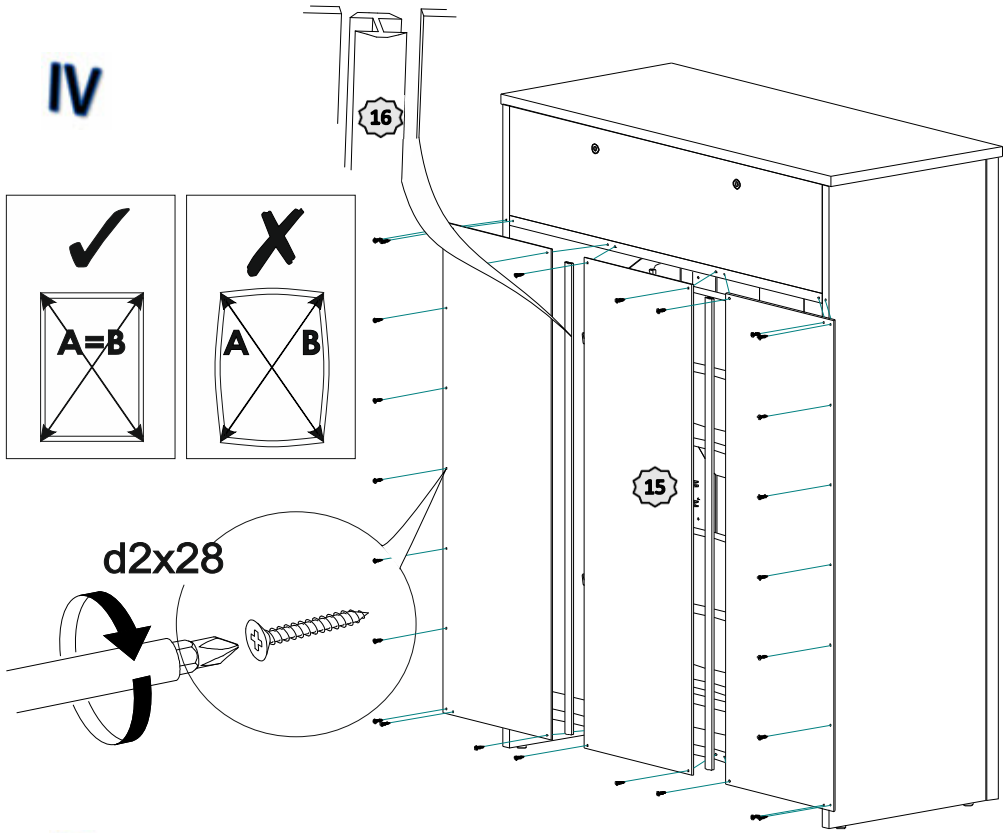
IV
A=B
A
B
16
15
d2x28

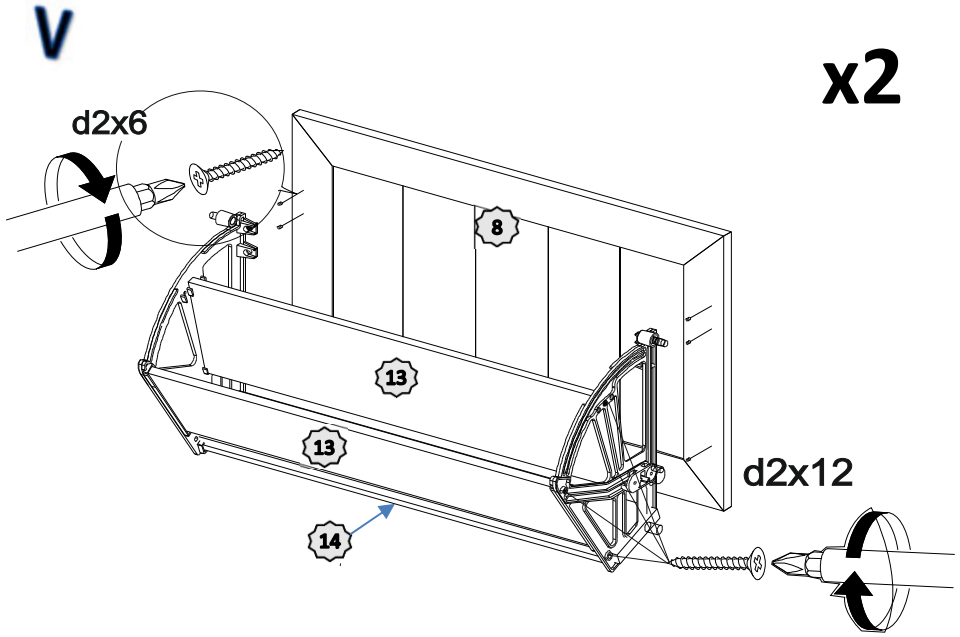
V
d2x6
8
13
13
14
d2x12
x2

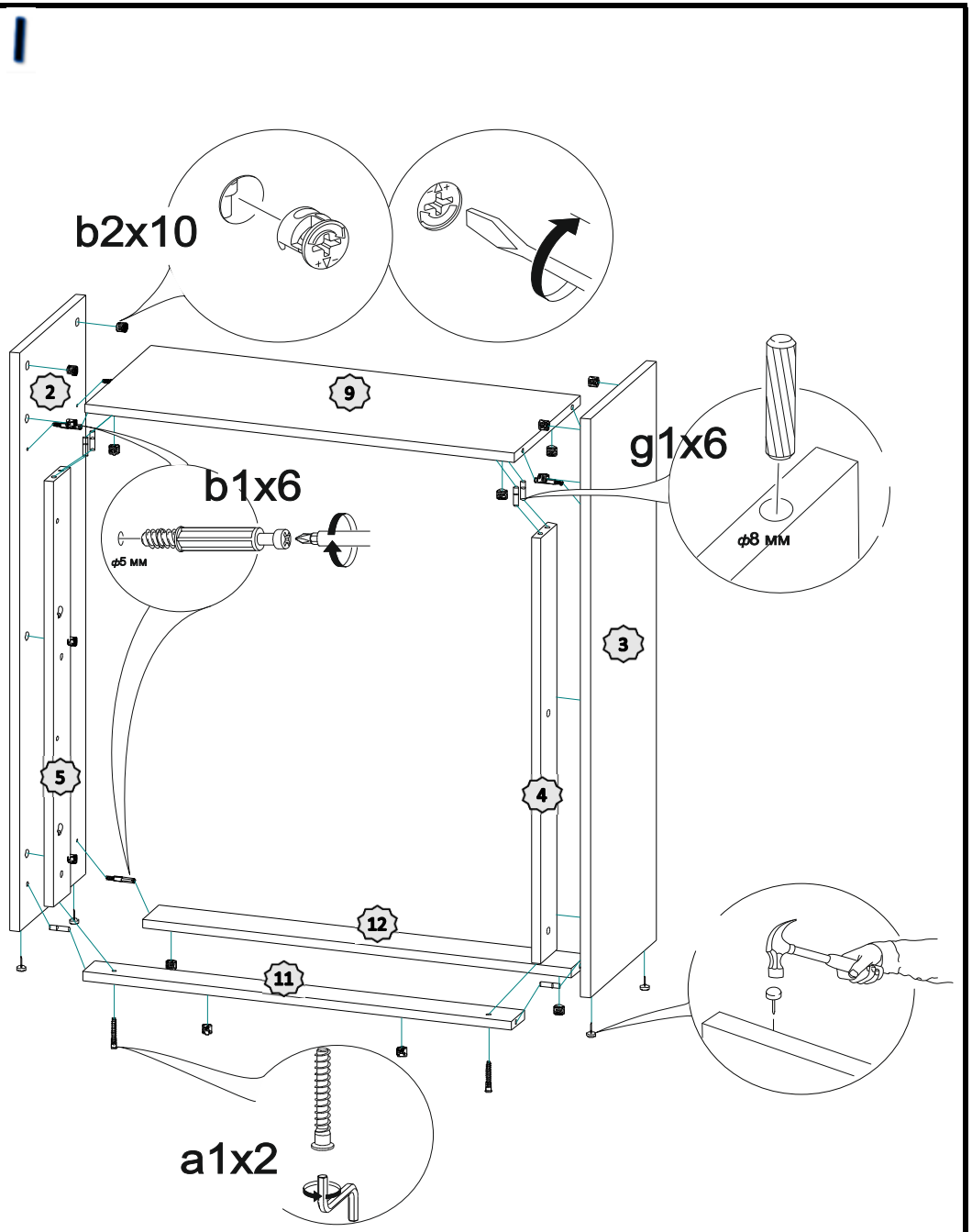
I
b2x10
2
9
g1x6
b1x6
ϕ5 мм
ϕ8 мм
3
5
4
12
11
a1x2

## II

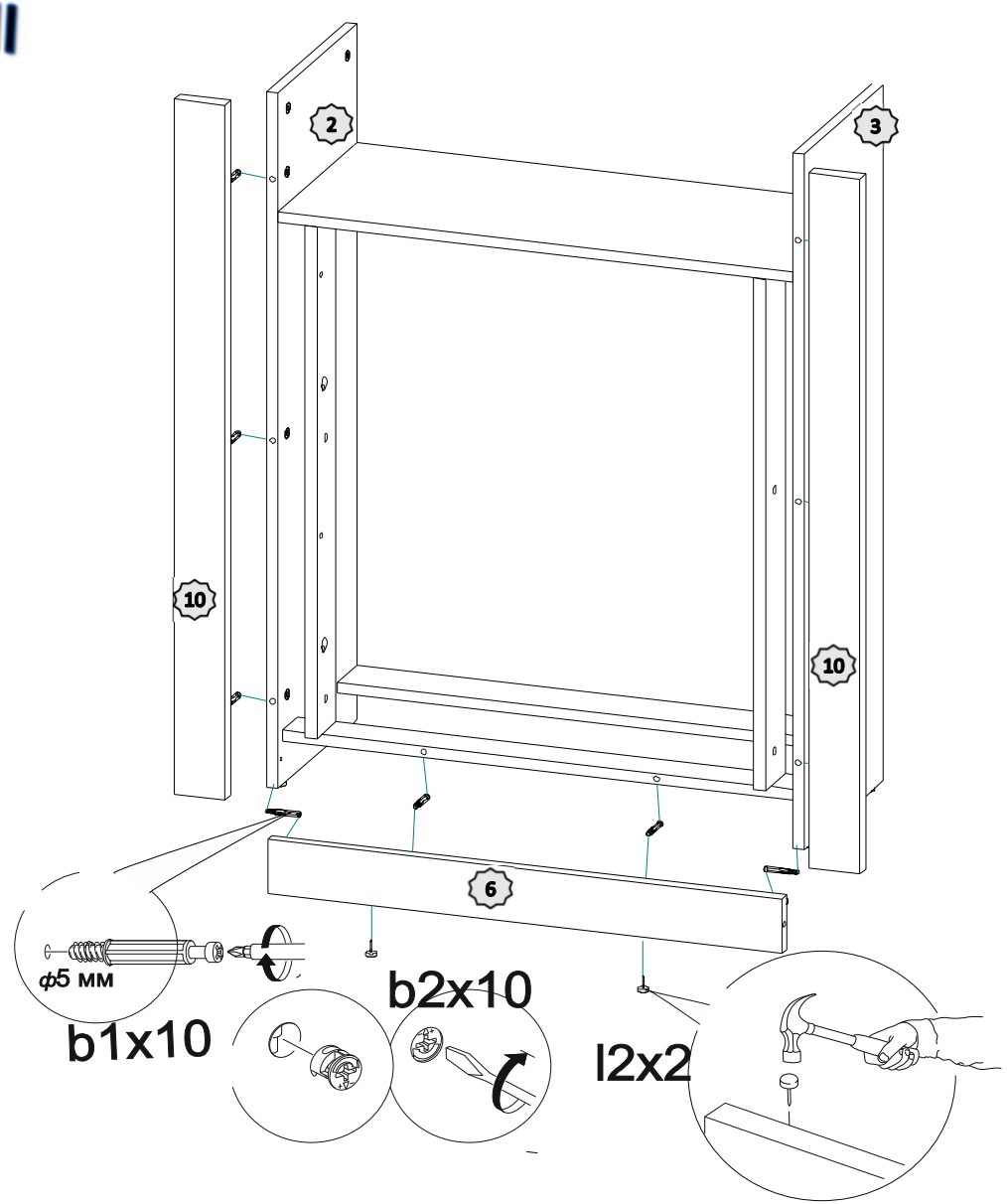

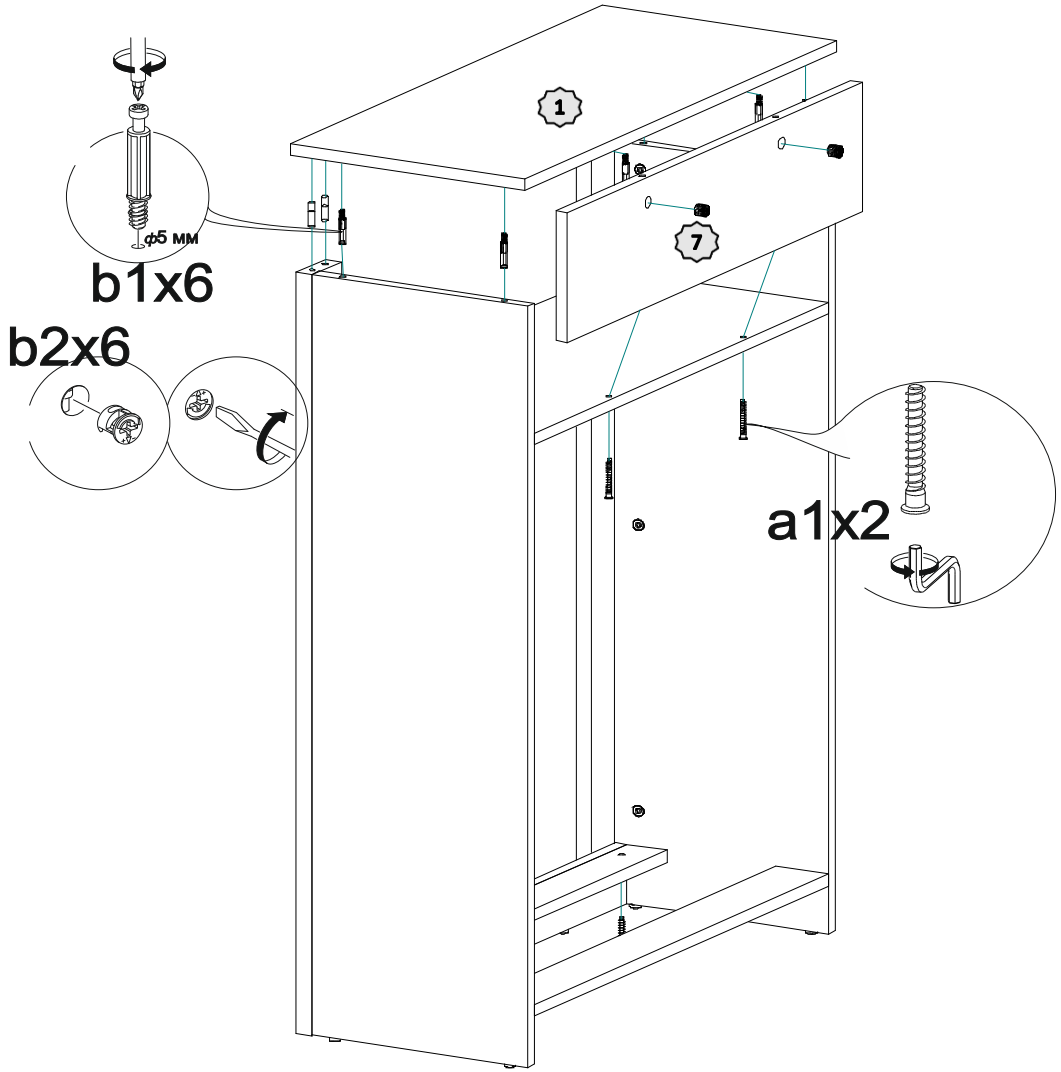
## III