Правила эксплуатации и ухода за мебелью.

1.Мебель должна быть использована только по своему прямому назначению, в соответствии с её функциональными характеристиками.

2. Мебель должна храниться и эксплуатироваться в закрытых отапливаемых помещениях при температуре не ниже+2 С и относительной влажности воздуха от 45 до 70%.

3. При установке изделий мебели в непосредственной близости от нагревательных и отопительных приборов их поверхности во время эксплуатации должны быть защищены от нагрева. Температура нагрева элементов мебели не должна превышать 40 С.

4. При ослаблении крепления соединений необходимо периодически подтягивать винты, шурупы, стяжки и т.п.

5. Поверхности изделий следует предохранять от различных растворителей, кислот,щелочей и механических повреждений.

6. Поверхности изделий можно освежить, применяя специальные составы, которые имеются в хозяйственных магазинах. Не допускается применение соды, порошков и других материалов, не предназначенных для ухода за мебелью.

7. Помните, что сохранность и долговечность изделия зависит не только от его конструкции и качества материалов, но и от правильной эксплуатации и ухода за ним.

8. Максимальная нагрузка на 1 спальное место не более 120 кг.

Гарантийный талон

Декларация о соответствии: **ЕАЭС N RU Д-RU.PA04.B.92811/26**

Действительна по 29.03.2031 г.

1. Предприятие-изготовитель гарантирует соответствие изделия требованиям **ТР ТС 025/2012, ГОСТ 19917-2014, ГОСТ 16371-2014, ТО 31.09.12-229-00257561-2021** при соблюдении условий транспортирования, сборки и эксплуатации. Гарантийный срок эксплуатации - 18 месяцев. Срок исчисляется со дня передачи мебели потребителю. Если день передачи установить невозможно, гарантийный срок исчисляется со дня изготовления мебели. Дефекты производственного характера, обнаруженные в течение гарантийного срока, устраняются за счёт предприятия - изготовителя.

2. Изделие снимается с гарантийного обслуживания в следующих случаях:
- если имеет следы постороннего вмешательства или была попытка ремонта;
- если обнаружены несанкционированные изменения конструкции изделия;
- если изделие эксплуатировалось не в соответствии со своим целевым назначением или в условиях, для которых оно не предназначено.

3. Гарантия не распространяется на изделие, имеющее следующие повреждения:
- механические;
- вызванные стихией, пожаром, бытовыми факторами;
- вызванные попаданием на поверхность изделий едких веществ и жидкостей.

4. Дефектами мебели не являются:
- незначительная разнооттеночность и разнофактурность облицовочных тканей и кожзаменителей, «бликование» их при изменении освещенности;
- легкие складки на облицовочном материале мягких элементов, возникающие после снятия нагрузок и исчезающие после разглаживания рукой;
- потертости мебельных покрытий, возникающие в результате эксплуатации мебели.

Срок службы изделия - 3 года.

ДАТА ВЫПУСКА "_____"_____202 г.

ДАТА ПРОДАЖИ "_____"_____202 г.

ШТАМП МАГАЗИНА

Версия 2026(2)

КО

Изготовитель: ИП Ковалева Д.А. , Россия, 347360, Ростовская обл .г .Волгодонск, Портовая,1

Изготовлено для: ООО Торговый Дом ТриЯ, Россия, 347360 Ростовская обл. г. Волгодонск, ул. Портовая 1

«Шанель»
Кровать с подъемным механизмом
(1600) Тип 1



1600 mm 1740x2100x990 (ШхГхВ)

ПАСПОРТ И СХЕМА СБОРКИ

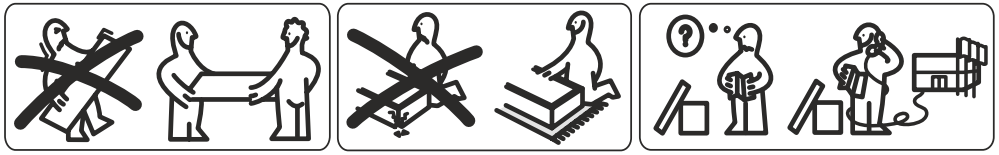

Сборку рекомендуется производить с помощью специалиста.
Упаковку с этикеткой сохранять до конца сборки!
Предприятие оставляет за собой право вносить некоторые конструктивные изменения, не ухудшающие внешний вид и не влияющие на функциональные свойства изделия.

Состав изделия:
Кровать с подъемным механизмом 1600 Тип 1

№	Наименование детали	Кол-во	Пакет
1	Боковина правая 2030х235	1	1/2
2	Боковина левая 2030х235	1	
3	Изножье 1645х235	1	2/2
5	Опора поперечная 1610х250	1	
7	Опорный брус 400х25	6	
8	Ножка-Опора Т5 120х55	2	
	Фурнитурный пакет	1	
4	Спинка мягкая 1740х990	1	
6	Заглушина 1605х860	1	
	Основание кровати с подъемным механизмом (1600) ИП-462-02 исп.3	1	1

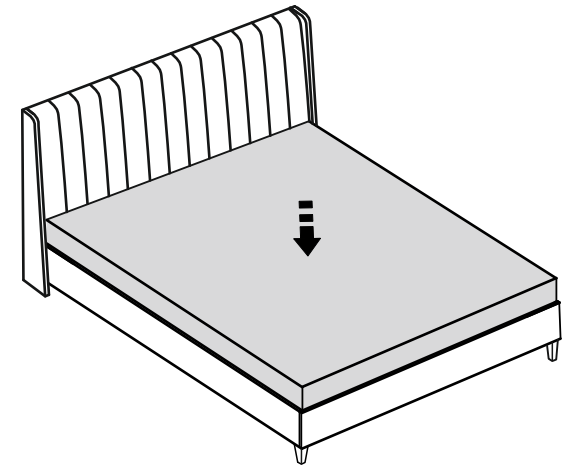

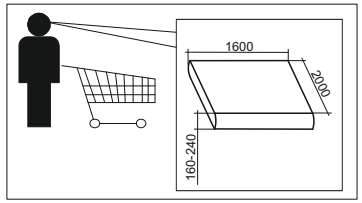

Рекомендуемый размер матраса 2000х1600

Высота от 160 до 240 мм

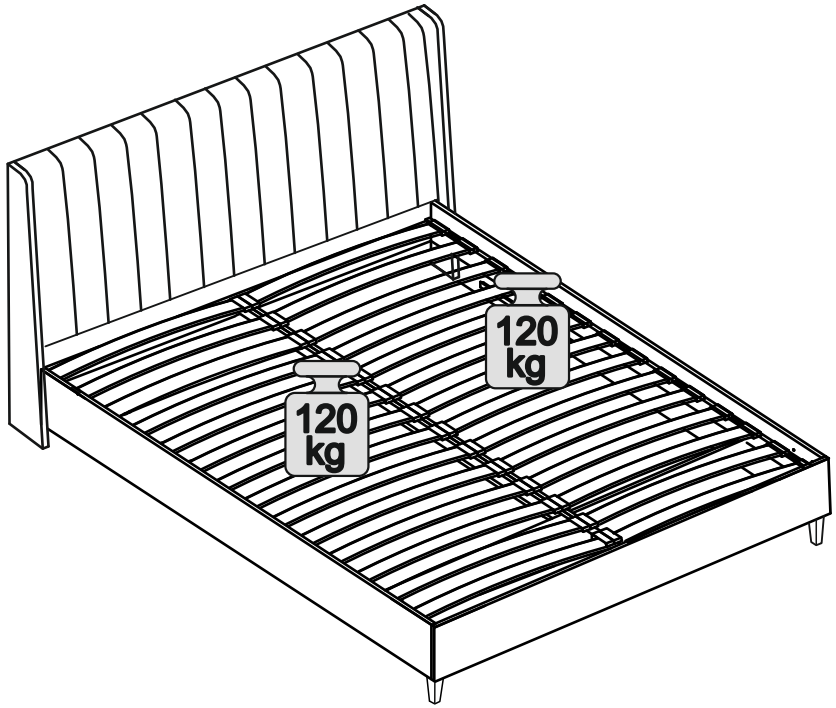

ШАГ 9

457-00		4,2x16	
B	x2	C	x8

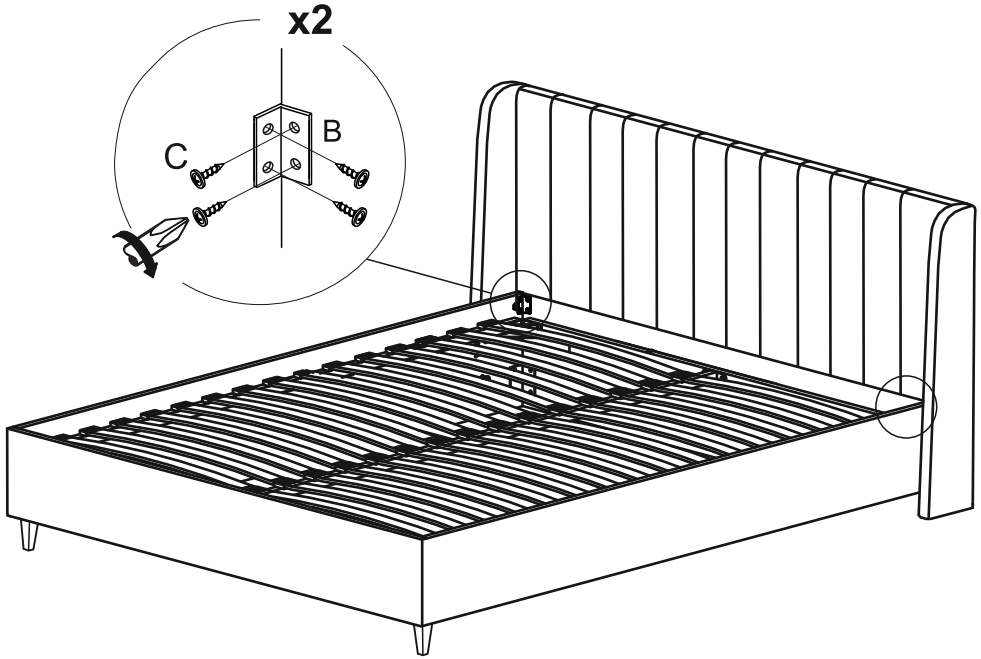

Фурнитура

A	B	C	E	F	G	H	J	N	O
Уголок для кровати ИП-402	Уголок металлический ИП-457	Саморез ПШ 4,2х16	Винт ПШ М6х20	Гвоздь 1,6х25	Подпятник	Уголок ИП-548.01	Винт ПШ М6х30	Уголок стяжка	Фетровый подпятник
6 шт.	2 шт.	8 шт.	48 шт.	12 шт.	6 шт.	2 шт.	12 шт.	2 шт.	2 шт.

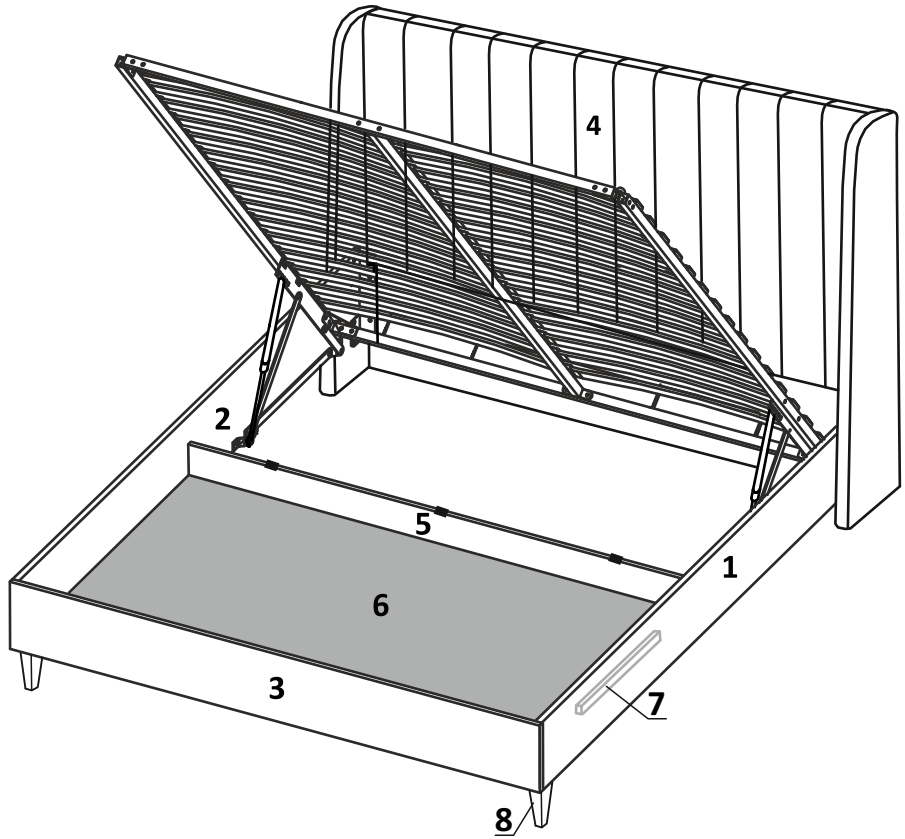

Требуемый дополнительный инструмент

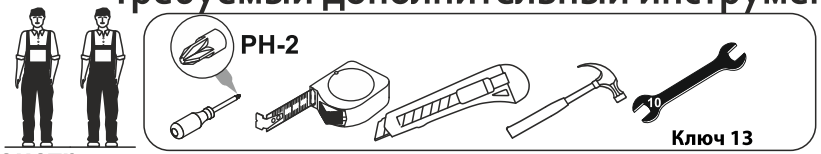

Конструкционные материалы для изготовления изделия

- основной конструкционный материал -плиты древесно-стружечные. Технические условия. ГОСТ 10632-2014;
- материал стенок задних - плиты древесноволокнистые (твердые) слакокрасочным покрытием (ДВП) ГОСТ 8904-2014.
- обивочный материал - ГОСТ 24220-80. ТКАНИ МЕБЕЛЬНЫЕ.
- материал опор - древесина клееная массивная. ГОСТ 19414-90.

-Пенополиуретан соответствует требованиям нормативных документов ТУ 2254-001-72399953-2005 «Пенополиуретан эластичный (листовой) Технические условия» изм. №14.

ШАГ 1

			1,6x25
G	x6	F	x12

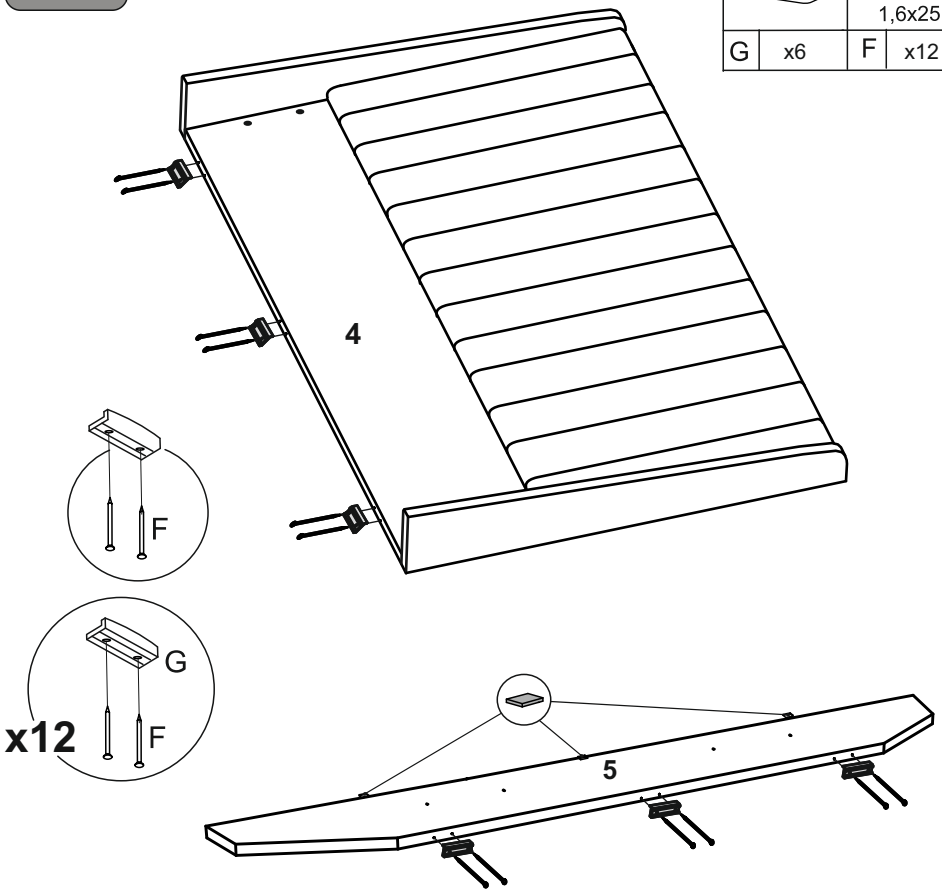

ШАГ 8

ПШ М6х20	
E	x8

Установите кроватное основание, предварительно собрав его по инструкции

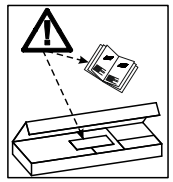

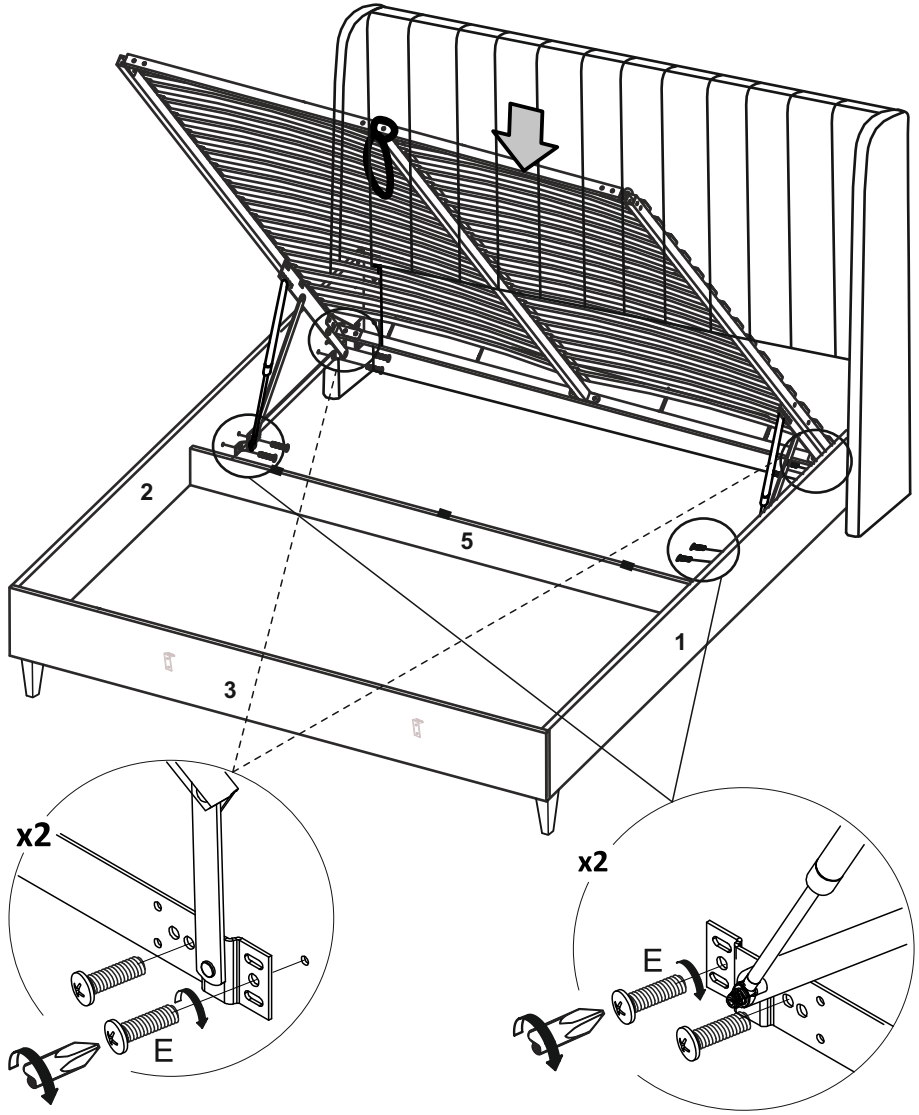

ШАГ 6

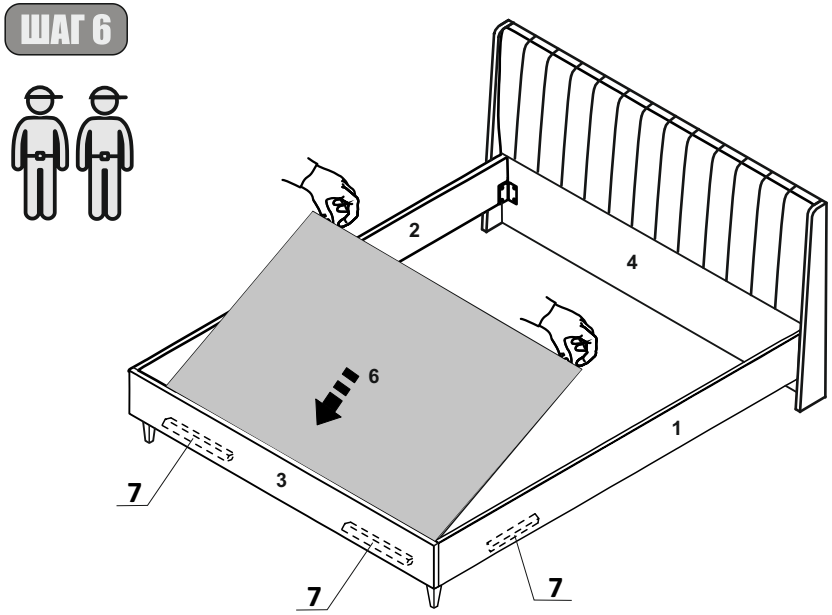

ШАГ 7

⚠ Затягиваем все уголки ⚠

M6x20	
E	x4

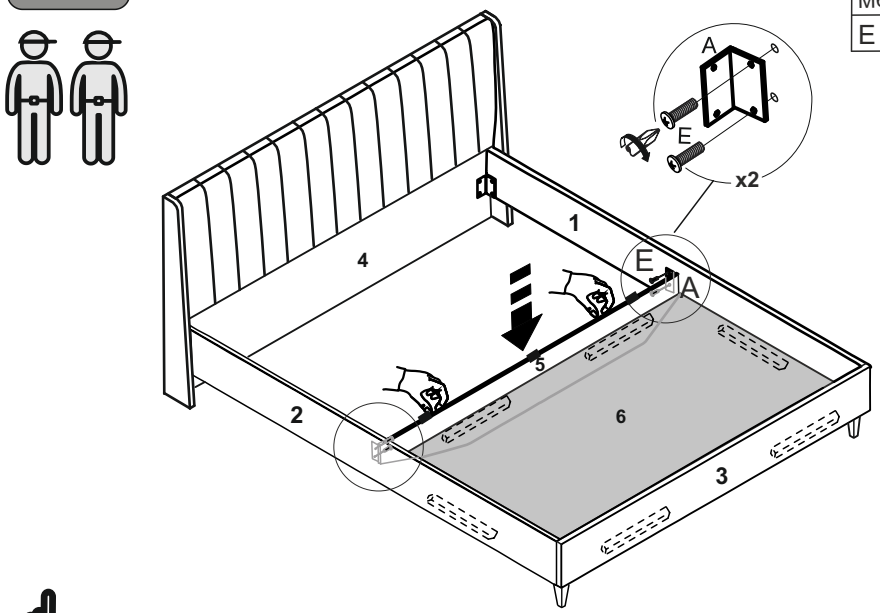

Обратите внимание на расположение уголков (со стороны изголовья!)

ШАГ 2

ИП-548.01		M6x30		M6x20	
H	x2	J	x8	E	x8

ИП402-00	
A	x2

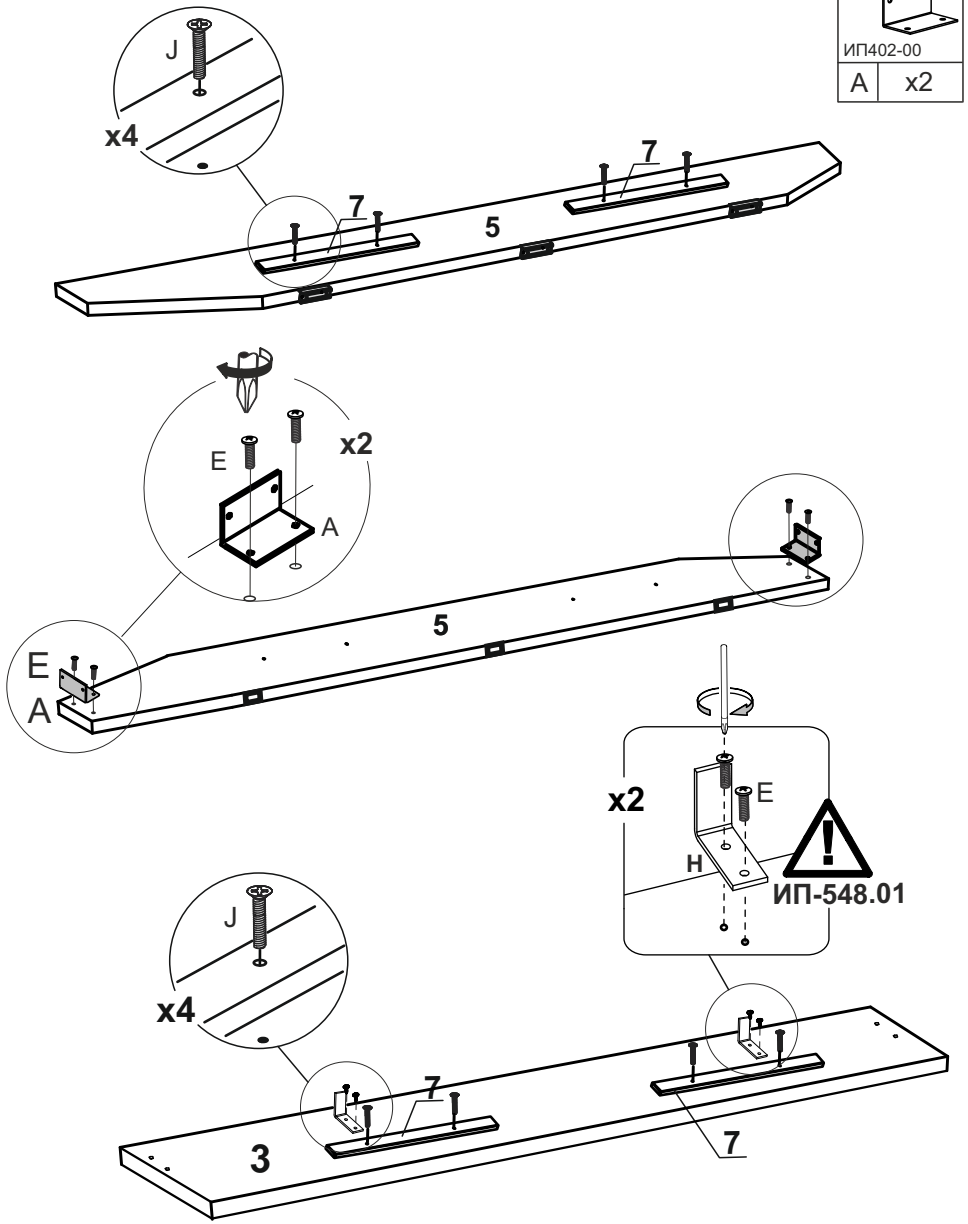

ШАГ 3

M6x30		M6x20	
J	x4	E	x8

ИП402-00	
A	x4

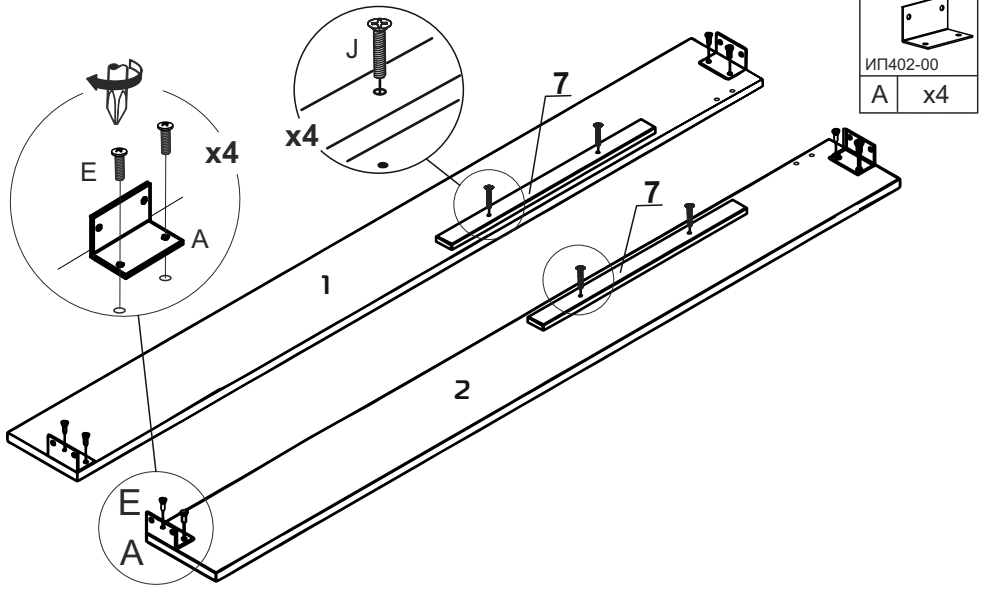

ШАГ 4

⚠ Уголки не затягиваем полностью ⚠

M6x20	
E	x4

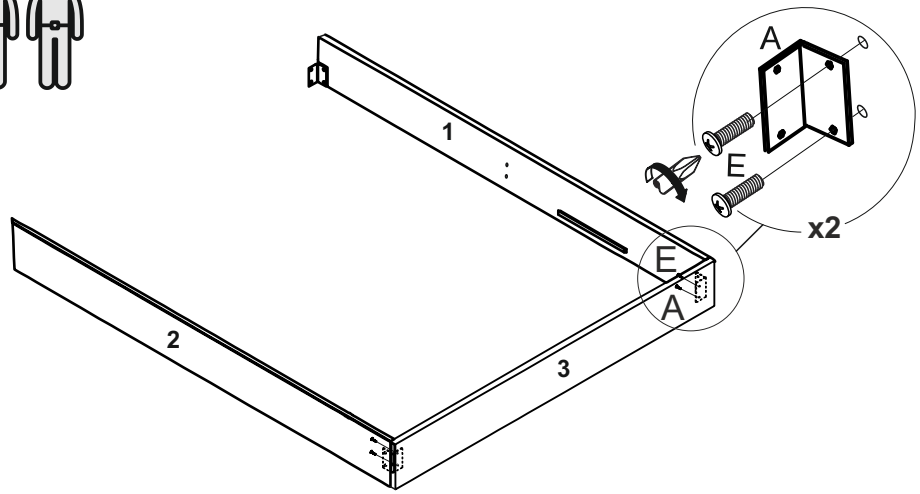

ШАГ 5

M6x20	
E	x16
Уголок стяжка	
N	x2
Фетровый подпятник	
O	x2

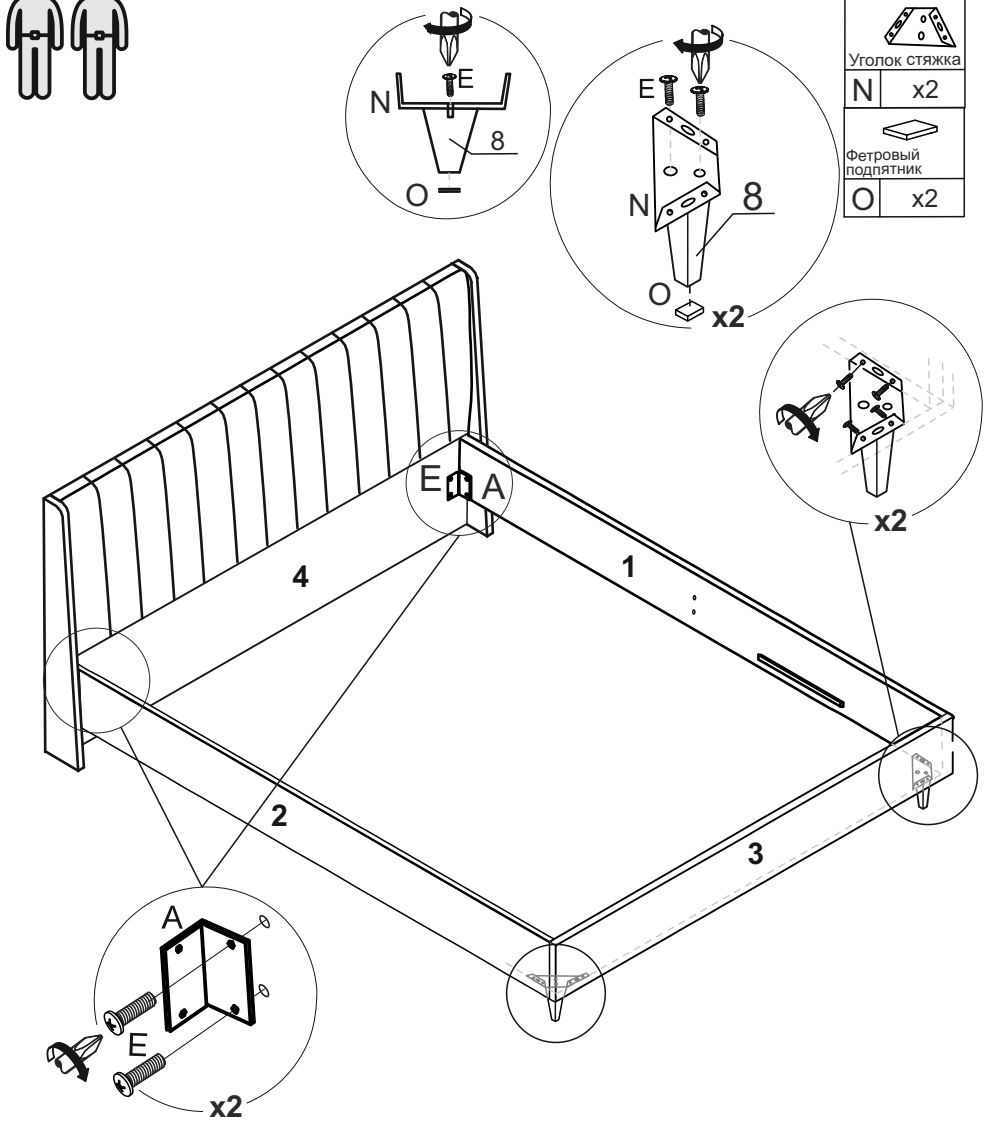

⚠ Уголки не затягиваем полностью ⚠